IT

1 – Seguire attentamente le istruzioni di montaggio e d'uso per garantire un funzionamento corretto e sicuro dell'apparecchio.

2 – Conservare le istruzioni per future necessità. Per eventuali problemi contattare il rivenditore.

3 – Il prodotto non deve essere modificato. Qualsiasi modifica annulla le approvazioni di sicurezza e può rendere pericoloso l'apparecchio.

4 – Rotaliana declina ogni responsabilità per danni causati a cose o a persone da un non corretto uso dell'apparecchio.

FR

1 – Suivre soigneusement les instructions de montage et utilisation pour garantir un correct et sûr fonctionnement de l'appareil.

2 – Garder les instructions pour des futures nécessités. Pour tous problèmes, contacter le revendeur.

3 – Le produit ne doit pas être modifié. Toute modification annule les approbations de sécurité et peut rendre dangereux l'appareil.

4 – Rotaliana décline toute responsabilité pour les dégâts causés à choses ou personnes dûs à une incorrecte utilisation de l'appareil.

EN

1 – Follow carefully the assembly and use instructions to guarantee a correct and safe function of the luminaire.

2 – Keep the instructions for future needs. For any problems, get in touch with your supplier.

3 – The product must not be modified. Any change will nullify the safety guarantees and may make the luminaire dangerous.

4 – Rotaliana declines all responsibility for damage caused to things or persons by any improper use of the luminaire.

DE

1 – Bitte lesen Sie die Montage-und Gebrauchsanleitungen aufmerksam, um eine richtige und gefahrlose Arbeitsweise der Leuchte zu gewährleisten.

2 – Bewahren Sie die Anweisungen für zukünftige Notfälle auf.

3 – Das Produkt darf nicht verändert werden. Jede Änderung annuliert die Sicherheitsbestimmungen und könnte zu einer Gefährdungdurch die Leuchte führen.

4 – Rotaliana ist nicht für Schäden verantwortlich, die durch Dritte bei unsachgemäßen Anwendung der Leuchte verursacht werden.

Rotaliana srl
via Trento 115–117
38017 Mezzolombardo
Trento, Italia

T. +39 0461 60 23 76
info@rotaliana.it
rotaliana.it

A Brand of Mezzalira Investment Group
www.mig.it

Sunset
design: Paolo Dell'Elce

Made in Italy

IT EN FR DE UE

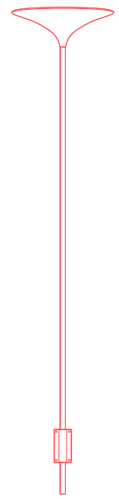

Rotaliana

Sunset cod: W1

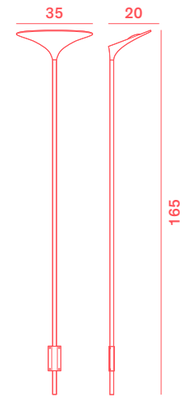

Light Source	ACRICHE HV LED
Power	34 Watt
Kelvin	2.700, 3.000
Dimmer	phase
Lumen	3.400
CRI	92

Class A+

Istruzioni di montaggio e uso — IT

Caratteristiche tecniche:

Potenza

34 W

Installazione, manutenzione dell'apparecchio e/o sostituzione delle lampadina/sorgenti Led. Prima di qualsiasi operazione estrarre sempre la spina dalla presa di corrente o togliere l'alimentazione generale dell'impianto elettrico. Nel caso di installazione di sospensioni/applique rivolgersi sempre a personale qualificato.

Indice di protezione IP 20. Protezione contro l'ingresso di corpi solidi di Ø 12 mm. Nessuna protezione contro la pioggia. Marcatura non prevista sull'apparecchio.

Le parti che conducono corrente non devono entrare in contatto con l'umidità. Le superfici quali paralumi, vetri, riflettori e coperture possono essere pulite con un panno morbido senza detersivo. Proteggere la lampada dall'umidità durante l'uso.

ATTENZIONE L'apparecchio non deve essere smaltito come rifiuto urbano. Deve essere soggetto a raccolta separata per evitare danni all'ambiente. Nel rispetto della Direttiva 2012/19/UE e delle Leggi nazionali di recepimento per lo smaltimento del prodotto a fine vita, il mancato rispetto di quanto sopra è sanzionato dalla Legge. Si prega di informarsi in merito al sistema locale di raccolta differenziata per i prodotti elettrici ed elettronici.

Classe II. Apparecchio nel quale la protezione contro la scossa elettrica non si basa unicamente sull'isolamento principale ma anche costituita da doppio isolamento o dall'isolamento rinforzato.

Tensione di funzionamento
220 / 240 V AC 50Hz

Technical characteristics:

Power

34 W

Fitting and maintaining the unit and/or replacing the bulb/ Led. Before doing anything, always remove the lamp from its socket or turn off the lamp supply circuit, and leave the bulb to cool. When fitting hanging lamps or fixtures always use qualified personnel.

IP 20 Protection level IP 20. Protection is provided against rain. No indications are provided on the luminaire.

Parts that conduct current must not be exposed to humidity. Surfaces such as lampshades, glasses, reflectors and covers can be cleaned with a soft cloth but without using detergents. Protect the lamp from humidity during use.

ATTENTION The product cannot be disposed as unsorted municipal waste. It must be collected separately to prevent negative environmental impacts. In accordance with the procedures of Directive 2012/19/UE and relevant national laws and regulations adopted pursuant to this Directive on the disposal of waste at the end of the life cycle of the product, any violation is sanctioned by law. Please inform yourself about the local separate collection system for electrical and electronic products.

Caution, risk of electric shock.

Operating voltage
220 / 240 V AC 50Hz

Assembly and operating instructions — EN

Manuel de montage et mode d'emploi — FR

Caractéristiques techniques:

Puissance

34 W

Installation, entretien de l'appareil et/ou remplacement de l'ampoule/ Led. Avant toute opération, débrancher la prise de courant ou couper l'alimentation générale de la distribution d'électricité. L'installation des suspensions/applques doit être effectuée par personnel spécialisé.

IP 20 Les parties qui conduisent le courant électrique ne doivent jamais entrer en contact avec l'humidité. Les surfaces comme abat-jours, verres, réflecteurs et couvertures peuvent être nettoyées avec un tissu souple sans détergent. Protéger l'appareil contre l'humidité pendant son utilisation.

ATTENTION L'appareil ne doit pas être utilisé comme simple déchet urbain mais conformément à la collecte sélective pour garantir la protection de l'environnement. Conformément à la Directive 2012/19/UE et aux dispositions légales qui l'éliminent du produit au terme de sa durée de vie, les contrevenants aux dispositions ci-dessus sont passibles des sanctions prévues par la loi. Veuillez vous informer du système local de séparation des déchets électriques et électroniques.

La source lumineuse contenue dans ce appareil peut être échangée seulement par le constructeur. Merci de contacter le service commercial pour toutes les informations.

Attention, risque de choc électrique.

Classe II. Appareil dans lequel la protection contre la décharge électrique ne se base pas uniquement sur l'isolation principale mais aussi sur les mesures supplémentaires de sécurité constituées par une double isolation renforcée.

Tension
220 / 240 V AC 50Hz

Montageanleitung und Gebrauchsanweisung — DE

Technische daten:

Leistung

34 W

Austausch, Ein-und Ausbau sowie Bedienung der Lampe/Led. Vor jedem Berühren stets den Netzstecker ziehen oder die Lampe vom Stromkreis entfernen. Bei Einrichtung von Hängeleuchten/Wandleuchten, werden Sie sich immer an einen Elektrofachmann.

IP 20 Stromführende Teile dürfen nicht feucht werden. Flächen wie Lampenschirme, Gläs, Reflektoren und Abdeckungen können mit einem weichen Tuch ohne Reinigungsmittel gesäubert werden. Die Lampe gegen Feuchtigkeit schützen.

ACHTUNG Das Gerät darf nicht als unsortierter Siedlungsabfall entsorgt werden. Zum Schutz der Umwelt muss es getrennt einer Sammelstelle abgegeben werden. Gemäß Umwelt-und Landesgesetzen und der Richtlinie 2012/19/UE und den entsprechenden nationalen Gesetzen über die Entsorgung von Altgeräten ist die Nichteinhaltung strafbar. Bitte informieren Sie sich über die örtlichen Sammelstellen für Elektroprodukte und elektronische Ger-äte.

Das LED-Modul in dieser Leuchte enthalten darf nur vom Hersteller ersetzt werden. Für weitere Informationen, wenden Sie sich bitte an Ihren Lieferanten.

Achtung, gefahr eines elektrischen schlages.

Klasse II. Gerät, bei dem sich der Schutz gegen Stromschläge nicht allein auf die Hauptisolierung, sondern auch auf zusätzliche Sicherungen stützt, die aus einer doppelten Isolierung oder verstärkten Isolierung bestehen.

Betriebsspannung
220 / 240 V AC 50Hz

Manual de montage et mode d'emploi — FR

Caractéristiques techniques:

Puissance

34 W

Installation, entretien de l'appareil et/ou remplacement de l'ampoule/ Led. Avant toute opération, débrancher la prise de courant ou couper l'alimentation générale de la distribution d'électricité. L'installation des suspensions/applques doit être effectuée par personnel spécialisé.

IP 20 Les parties qui conduisent le courant électrique ne doivent jamais entrer en contact avec l'humidité. Les surfaces comme abat-jours, verres, réflecteurs et couvertures peuvent être nettoyées avec un tissu souple sans détergent. Protéger l'appareil contre l'humidité pendant son utilisation.

ATTENTION L'appareil ne doit pas être utilisé comme simple déchet urbain mais conformément à la collecte sélective pour garantir la protection de l'environnement. Conformément à la Directive 2012/19/UE et aux dispositions légales qui l'éliminent du produit au terme de sa durée de vie, les contrevenants aux dispositions ci-dessus sont passibles des sanctions prévues par la loi. Veuillez vous informer du système local de séparation des déchets électriques et électroniques.

La source lumineuse contenue dans ce appareil peut être échangée seulement par le constructeur. Merci de contacter le service commercial pour toutes les informations.

Attention, risque de choc électrique.

Classe II. Appareil dans lequel la protection contre la décharge électrique ne se base pas uniquement sur l'isolation principale mais aussi sur les mesures supplémentaires de sécurité constituées par une double isolation renforcée.

Tension
220 / 240 V AC 50Hz

Assembly and operating instructions — EN

Technical characteristics:

Power

34 W

Fitting and maintaining the unit and/or replacing the bulb/ Led. Before doing anything, always remove the lamp from its socket or turn off the lamp supply circuit, and leave the bulb to cool. When fitting hanging lamps or fixtures always use qualified personnel.

IP 20 Protection level IP 20. Protection is provided against rain. No indications are provided on the luminaire.

Parts that conduct current must not be exposed to humidity. Surfaces such as lampshades, glasses, reflectors and covers can be cleaned with a soft cloth but without using detergents. Protect the lamp from humidity during use.

ATTENTION The product cannot be disposed as unsorted municipal waste. It must be collected separately to prevent negative environmental impacts. In accordance with the procedures of Directive 2012/19/UE and relevant national laws and regulations adopted pursuant to this Directive on the disposal of waste at the end of the life cycle of the product, any violation is sanctioned by law. Please inform yourself about the local separate collection system for electrical and electronic products.

Caution, risk of electric shock.

Operating voltage
220 / 240 V AC 50Hz

Istruzioni di montaggio e uso — IT

Caratteristiche tecniche:

Potenza

34 W

Installazione, manutenzione dell'apparecchio e/o sostituzione delle lampadina/sorgenti Led. Prima di qualsiasi operazione estrarre sempre la spina dalla presa di corrente o togliere l'alimentazione generale dell'impianto elettrico. Nel caso di installazione di sospensioni/applique rivolgersi sempre a personale qualificato.

Indice di protezione IP 20. Protezione contro l'ingresso di corpi solidi di Ø 12 mm. Nessuna protezione contro la pioggia. Marcatura non prevista sull'apparecchio.

Le parti che conducono corrente non devono entrare in contatto con l'umidità. Le superfici quali paralumi, vetri, riflettori e coperture possono essere pulite con un panno morbido senza detersivo. Proteggere la lampada dall'umidità durante l'uso.

ATTENZIONE L'apparecchio non deve essere smaltito come rifiuto urbano. Deve essere soggetto a raccolta separata per evitare danni all'ambiente. Nel rispetto della Direttiva 2012/19/UE e delle Leggi nazionali di recepimento per lo smaltimento del prodotto a fine vita, il mancato rispetto di quanto sopra è sanzionato dalla Legge. Si prega di informarsi in merito al sistema locale di raccolta differenziata per i prodotti elettrici ed elettronici.

Il modulo Led contenuto in questo apparecchio può essere sostituito esclusivamente dal costruttore. Per un'eventuale sostituzione, si prega contattare il proprio rivenditore.

Attenzione, rischio di scossa elettrica.

Classe II. Apparecchio nel quale la protezione contro la scossa elettrica non si basa unicamente sull'isolamento principale ma anche costituita da doppio isolamento o dall'isolamento rinforzato.

Tensione di funzionamento
220 / 240 V AC 50Hz

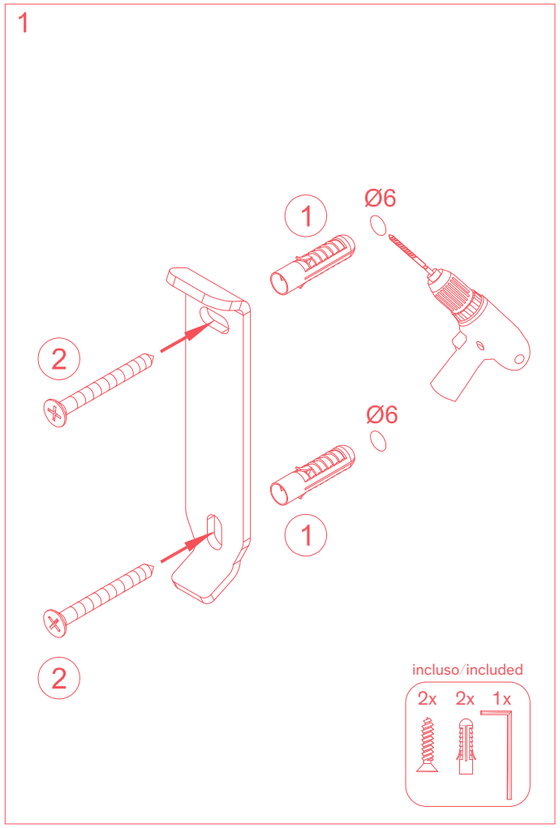

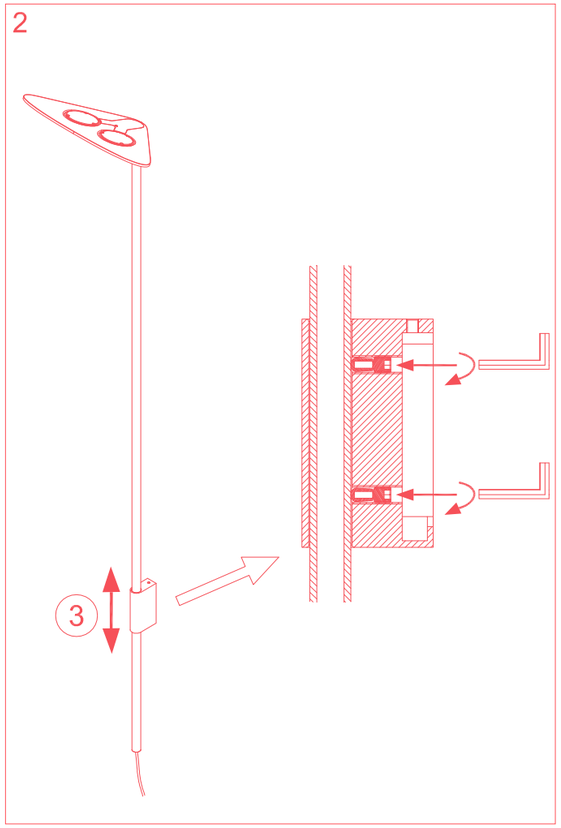

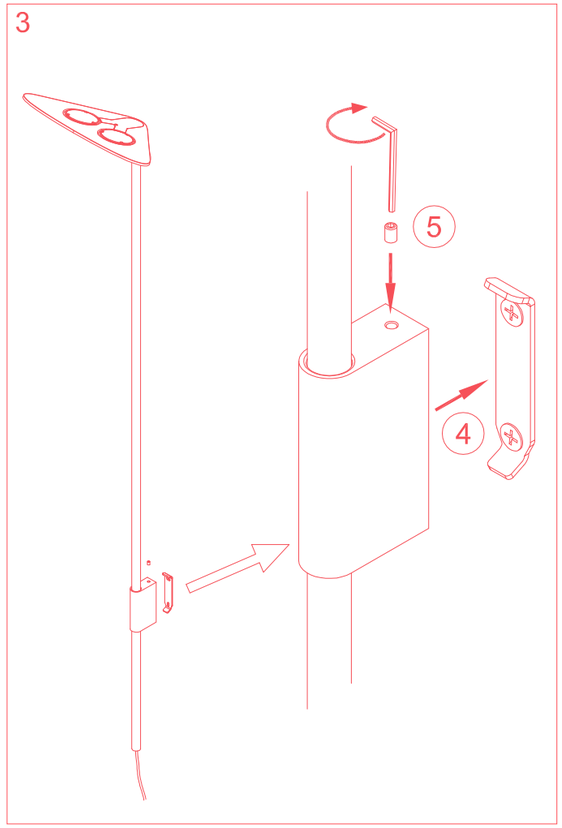

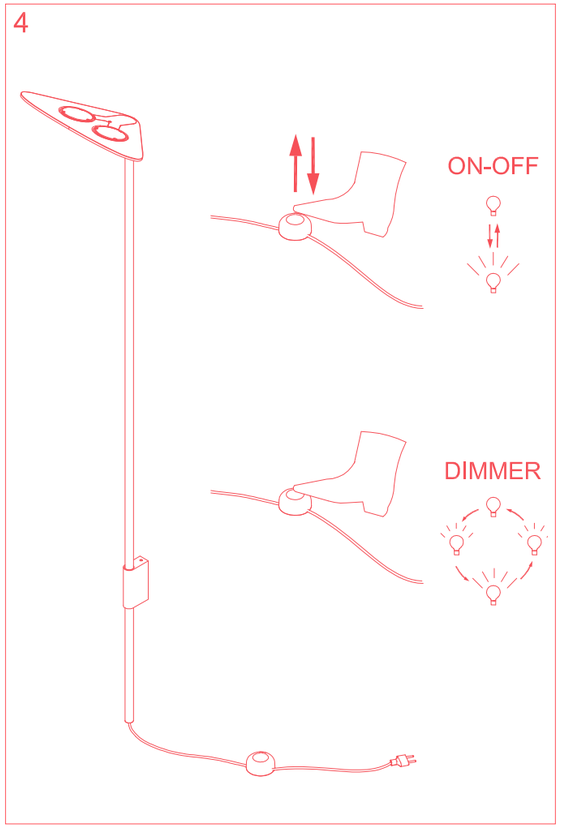

40020559